YCC08-08126C1

6位X波段CoreChip

数据手册

四川益丰电子科技有限公司

产品介绍

YCC08-08126C1 是一款工作于 X 波段的高性能QFN封装的T/R 6 位Core Chip，包括一个 6 位移相器、一个6位衰减器和多个开关。其相移范围为360°，增益调节范围为 32dB，工作频率为 8GHz 到12GHz ，主要用于雷达、通信和仪器仪表应用。

片上逻辑控制串行输入寄存器减少了焊盘数量，并且简化了设备接口。

该芯片采用0.18μm PHEMT 工艺制造。

应用领域

- 雷达
- 通信
- 仪表

关键技术指标

- 工作频率：8GHz 到12GHz
- 插入损耗：15dB @ 10GHz
- 相位误差均方根≈ 3.0° @ 10GHz
- 幅度误差均方根≈ 0.3dB @ 10GHz
- 接收通道P1dB ≈ +20dBm
- S11&S22<-10dB @ 10GHz（所有状态）
- 总功耗≈ 40mW
- 6x6mm²40 引脚 QFN 技术封装

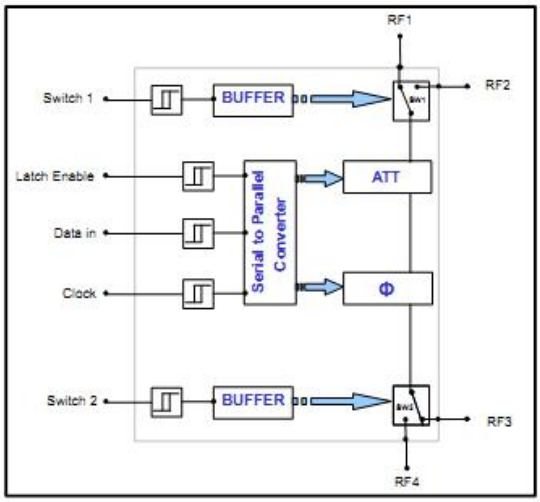

YCC08-08126C1 结构框图